# TỜI THANG MÁY

## Gearless P.M.S.M
## Traction Machine

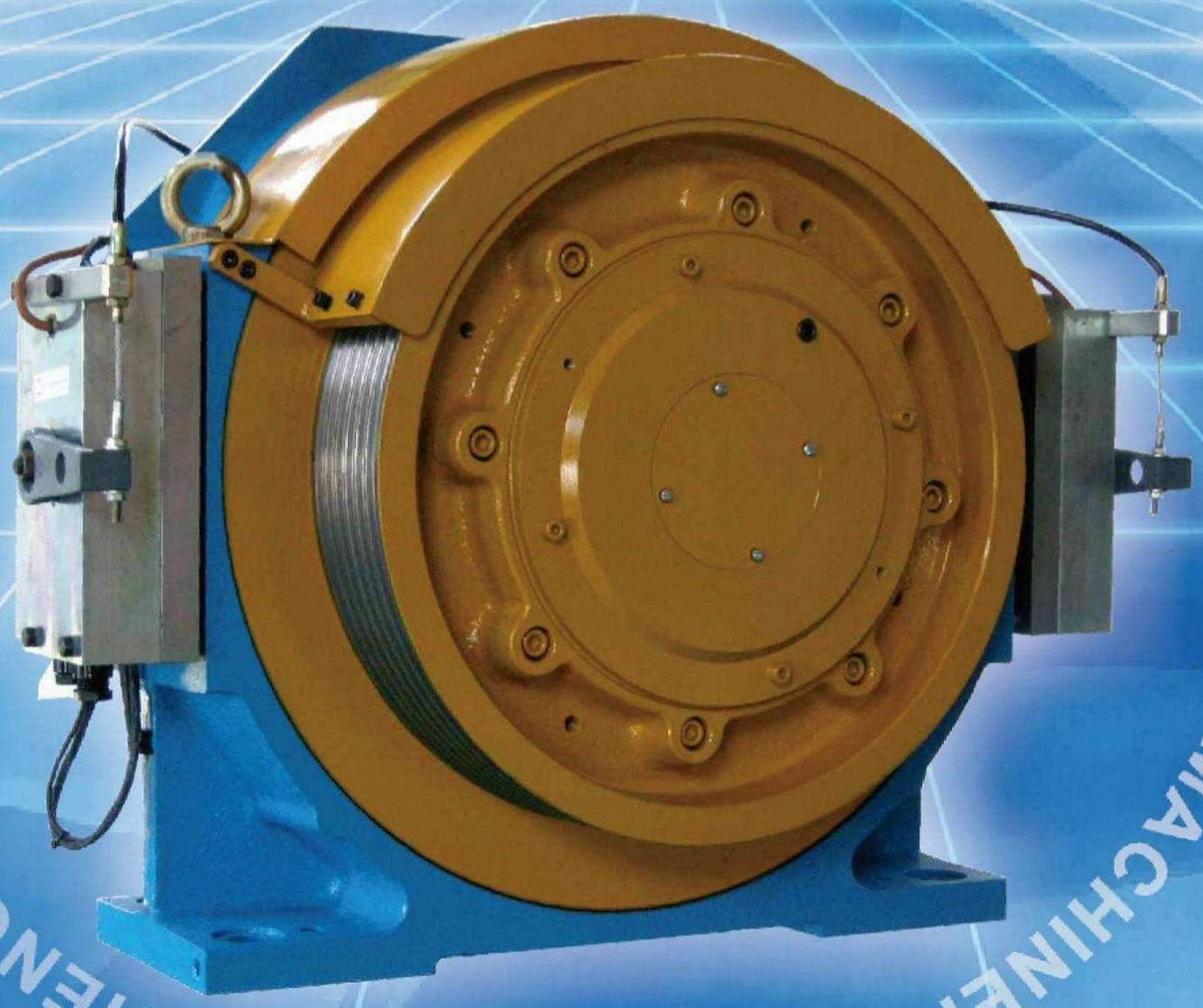

TAIWAN:HOITECH MACHINERY INDUSTRIAL CO., LTD.
Việt Nam:CÔNG TY TNHH CẦU TRỤC THANG MÁY QUẢNG LIÊN.

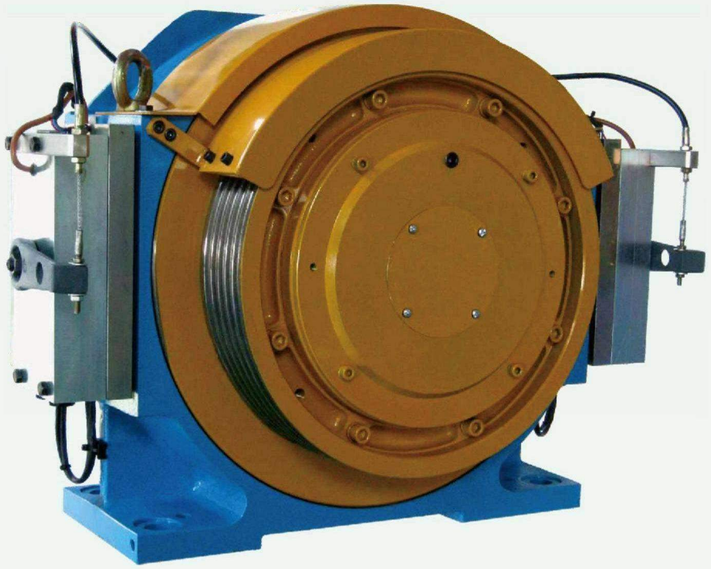

P.M.S.M

# TỜI THANG MÁY

## LOẠI BÁNH DẪN KHÔNG RĂNG ĐỒNG BỘ TỪ TÍNH

Máy tời bánh dẫn đồng bộ từ tính không bánh răng do loại motor đồng bộ Từ tính bánh dẫn và hệ khống phanh tạo nên, thông qua bộ giải mã thực hiện điều khiển đứng vòng, vận hành bằng biến tần điều tốc, máy bánh dẫn so với loại sản phẩm truyền thống có các ưu điểm như công suất cao, hiệu quả cao, ample khởi động nhỏ, momen khởi động lớn, vận hành ổn định .v.v... Dùng vật liệu đất nhuyễn từ tính thể tích nhỏ, trọng lượng nhẹ, giảm tốc không bánh răng tiếng ồn thấp, tính ổn định cao.

**AN TOÀN**

**THOẢI MÁI**

Loại tốc độ chậm cực tốt, đảm bảo Hành khách có cảm giác bình ổn, thoải mái, chúng tôi đã tuyển chọn loại Quốc tế thịnh lành PMSM từ trường định hướng điều khiển, để nâng cao độ chính xác dừng tầng.

Tiếng ồn động cơ dưới 60dB;
Bộ thắng sử dụng nguyên liệu vô thạch miên, chịu ma sát, các thao tác ổn định.

**BẢO VỆ MÔI TRƯỜNG**

**HIỆU SUẤT CAO**

**THỂ TÍCH NHỎ**

**LÀM MÁT TỰ NHIÊN**

### KẾT CẤU THUYẾT MINH

< Lõi thép của Staton sử dụng thép cán nguội. độ cách điện F.
< Chất từ tính sử dụng vật liệu hợp kim Nd đất nhuyễn.
< Phương thức làm mát bằng tự nhiên làm mát
< Bánh dẫn sử dụng chất liệu QT-700 thép gang cầu.
< Hệ thống thắng sử dụng bộ thắng điện từ.

### ĐIỀU KIỆN SỬ DỤNG

Theo tiêu chuẩn yêu cầu GB/T 13435-1992 của tời thang máy, tời thang máy bánh dẫn không.Bánh răng phải theo các điều kiện môi trường dưới đây thao tác:

< Độ ẩm không khí trong phòng máy duy trì từ 5° ~ 40°C.
< Môi trường độ ẩm tương đối mỗi tháng bình quân hệ số lớn nhất không quá 90%, thấp nhất không quá 25°C.
< Điện thế dao động và hệ số định mức chênh lệch không quá ±7%.
< Không khí môi trường không có chứa khí dễ cháy và khí ăn mòn.
< Bề mặt cáp tời không được bôi chất bôi trơn và các chất nhiễm thể.
< Chất lượng cabin và thiết bị đối trọng và dây cáp trên puli dẫn cáp phải ôm sát theo tiêu chuẩn GB 7588-2003.

### TIẾN ỒN, ĐỘ RUNG

< Tiếng ồn điện máy ≦ 60dB
< Hệ số hữu hiệu tốc độ rung:
Tốc độ chấn động : dưới 1mm/s
Chấn động + tốc độ : dưới 2m/s
Lực vặn puli : dưới 4,5mm
Độ rung : dưới 20μm

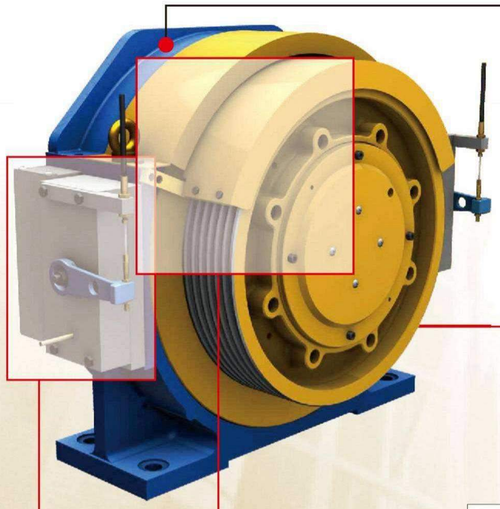

### VỎ KHUÔN MÔTƠ
- Sử dụng sắt FC25 rèn định hình.
- Kết cấu cường độ cao, không biến dạng, sử dụng lâu bền.

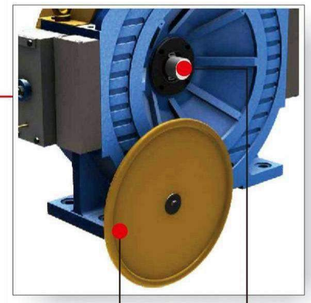

### BỘ SẮP MÃ
- Tâm trục môtơ có lắp đặt bộ sắp mã số để tuyển chọn nhiều chủng loại.

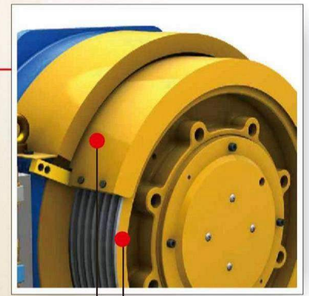

### PULI QUAY AN TOÀN
- Khi máy chưa ngắt điện, bánh răng nhỏ kết hợp bánh truyền động cùng thao tác, đưa cabin bình ổn an toàn dừng tại tầng gần nhất.

### PULI CUỐN DÂY CÁP
- Chế tạo bằng sắt rèn (FCD70) định hình, độ cứng đạt HB229~321.

### NẮP BẢO VỆ AN TOÀN
- Bảo vệ puli cuốn cáp an toàn khi vận chuyển.

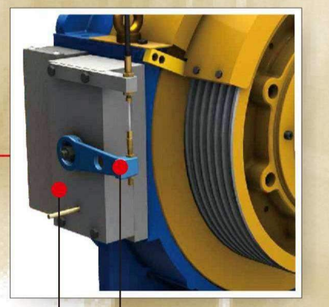

### THẮNG TAY
- Lúc máy chưa ngắt điện thích hợp nhả thắng tay, kết hợp bánh xe con và bánh truyền động vận hành, đưa cabin dừng tại tầng gần nhất.

### BỘ THẮNG TỪ
- Số lần thao tác có thể đạt trên 1 triệu lần
- Tiếng ồn thấp dưới 60dB

BB2 – 800 – 200

**HÌNH THỨC KẾT CẤU**

BB : Black Bear
1. Xoay chuyển ngoài
2. Xoay chuyển trong

**LỰC CHỊU TẢI**

450 : 450kg
630 : 630kg
800 : 800kg
1000 : 1000kg

**TỐC ĐỘ THANG**

100 : 1.0 m/s
150 : 1.5 m/s
175 : 1.75 m/s
200 : 2.0 m/s



# TỜI THANG MÁY BB2

**P.M.S.M**
Permanent Magnet Synchronous Motor

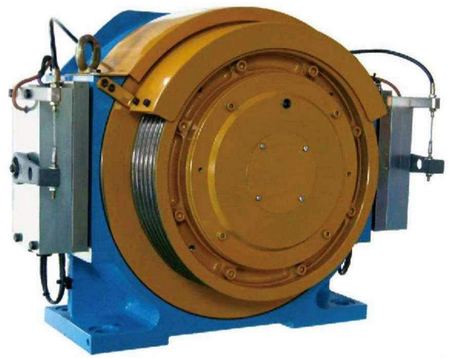

Kết cấu : Kiểu quay trong

Bộ chế động điện thế DC110V

Chế độ làm việc : 60% ED

Cách điện đẳng cấp : cấp F

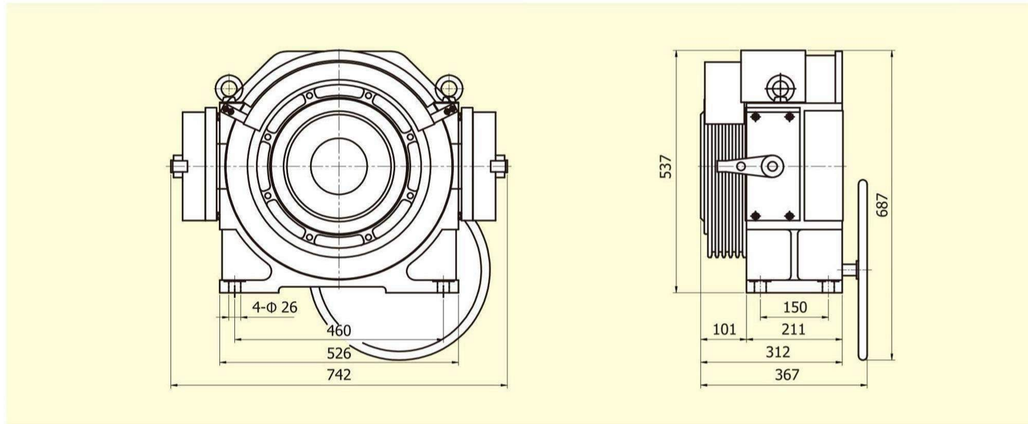


## SỐ LIỆU KỸ THUẬT VÀ QUY CÁCH

| Mã số | Trọng lượng tải | Tốc độ thang | Định mức công suất | Định mức điện thế | Định mức dòng điện | Định mức chuyển cự | Định mức chuyển tốc | Tải trọng trục chính | Đường kính bánh xe | Cáp rãnh |
|---|---|---|---|---|---|---|---|---|---|---|
| | ( kg ) | ( m/s ) | ( kw ) | ( V ) | ( A ) | ( Nm ) | ( RPM ) | ( N ) | ( mm ) | ( mm ) |
| BB2-450-100 | 450 | 1.0 | 3.2 | 190 | 12.2 | 320 | 95 | 19600 | 400 | 4*φ10*15 |
| BB2-450-150 | 450 | 1.5 | 4.8 | 260 | 12.9 | 320 | 143 | 19600 | 400 | 4*φ10*15 |
| BB2-630-100 | 630 | 1.0 | 4.5 | 220 | 15.0 | 450 | 95 | 29400 | 400 | 5*φ10*15 |
| BB2-630-150 | 630 | 1.5 | 6.8 | 320 | 15.0 | 450 | 143 | 29400 | 400 | 5*φ10*15 |
| BB2-630-175 | 630 | 1.75 | 7.9 | 360 | 15.0 | 450 | 167 | 29400 | 400 | 5*φ10*15 |
| BB2-800-100 | 800 | 1.0 | 5.5 | 280 | 14.7 | 550 | 95 | 29400 | 400 | 5*φ10*15 |
| BB2-800-150 | 800 | 1.5 | 8.3 | 310 | 18.8 | 550 | 143 | 29400 | 400 | 5*φ10*15 |
| BB2-1000-100 | 1000 | 1.0 | 6.7 | 290 | 17.7 | 670 | 95 | 29400 | 400 | 5*φ10*15 |

# TỜI THANG MÁY BB2

Permanent Magnet Synchronous Motor

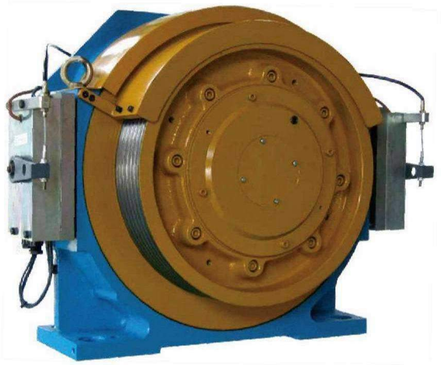

- Kết cấu : Kiểu quay trong
- Bộ chế động điện thế DC110V
- Chế độ công việc : 60% ED
- Cách điện đẳng cấp : cấp F

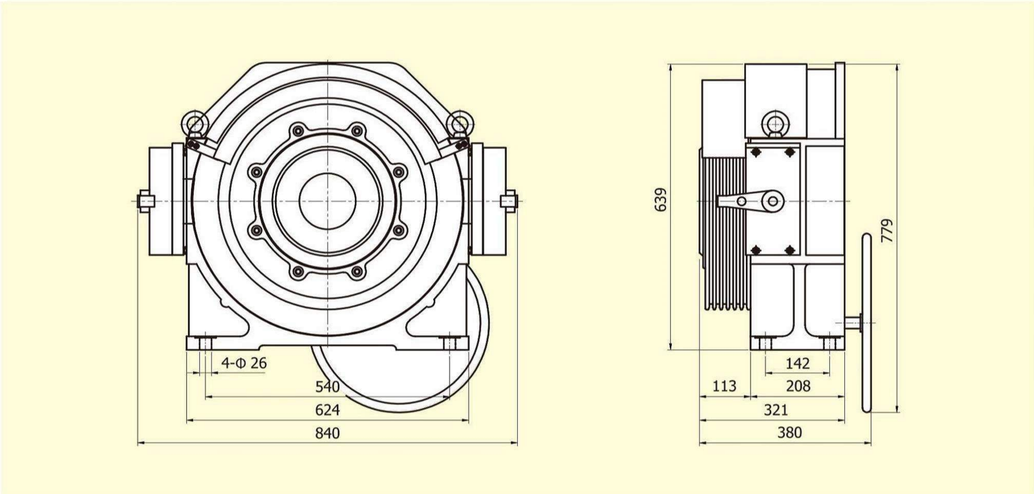


## SỐ LIỆU KỸ THUẬT VÀ QUY CÁCH

| Mã số | Trọng lượng tải | Tốc độ thang | Định mức công suất | Định mức điện thế | Định mức dòng điện | Định mức chuyển cự | Định mức chuyển tốc | Tải trọng trục chính | Đường kính bánh xe | Cáp rãnh |
|---|---|---|---|---|---|---|---|---|---|---|
| | ( kg ) | ( m/s ) | ( kw ) | ( V ) | ( A ) | ( Nm ) | ( RPM ) | ( N ) | ( mm ) | ( mm ) |
| BB2-800-175 | 800 | 1.75 | 9.7 | 300 | 22.9 | 670 | 139 | 29400 | 400 | 5*φ10*15 |
| BB2-800-200 | 800 | 2.0 | 11.0 | 340 | 22.7 | 670 | 159 | 29400 | 400 | 5*φ10*15 |
| BB2-1000-150 | 1000 | 1.5 | 10.0 | 360 | 19.7 | 670 | 143 | 29400 | 400 | 6*φ10*15 |
| BB2-1000-175 | 1000 | 1.75 | 11.7 | 360 | 23.0 | 800 | 139 | 29400 | 400 | 6*φ10*15 |
| BB2-1000-200 | 1000 | 2.0 | 13.4 | 360 | 25.6 | 800 | 159 | 29400 | 400 | 6*φ10*15 |

# SƠ ĐỒ THANG MÁY

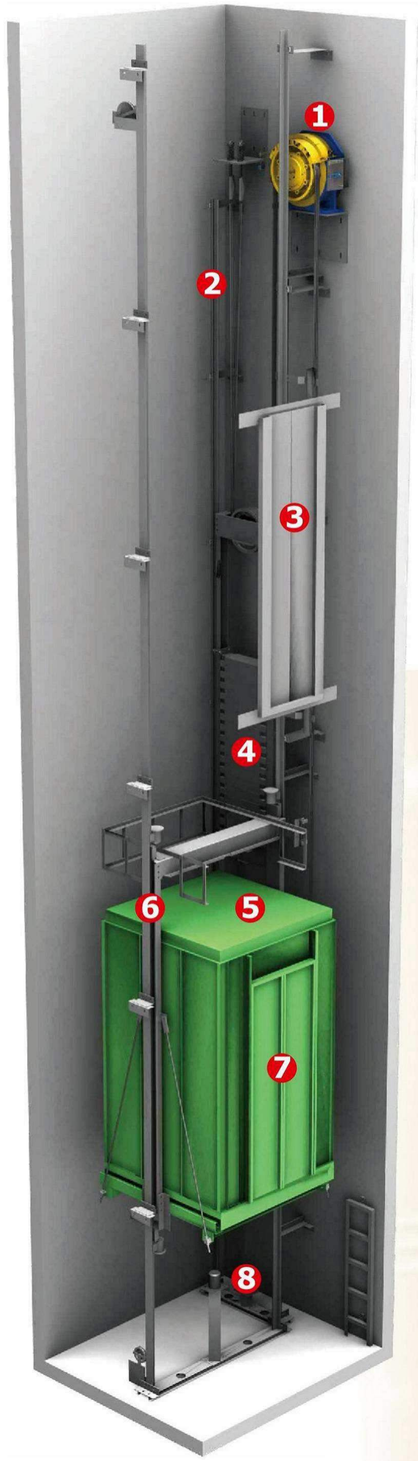


1. Tời thang máy
2. Ray đối trọng
3. Cửa tầng (Bên ngoài)
4. Đối trọng
5. Cabin
6. Ray cabin bên hông
7. Cửa cabin (Bên trong)
8. Bộ giảm tốc
   (Bên hông cabin và bên hông đối trọng)

## / MÔI TRƯỜNG LẮP ĐẶT /

- Loại lắp đặt chân đế
- Nguồn điện/bộ biến tần
- Định mức lực đẩy 200%
- Công suất thời gian chịu tải 60%
- Cách điện đẳng cấp F
- Vị trí / trong nhà
- Nhiệt độ -10 to + 40°C
- Độ ẩm 90%RH (Không đóng tuyết)
- Cao độ dưới 1000m
- Bộ sắp mã 2048 / 8192 P/R
- Bộ thắng /thắng điện từ
- Kéo dẫn so sánh 2 : 1

# NHÀ SẢN XUẤT (BLACK BEAR)
# CHENG DAY MACHINERY WORKS CO.,LTD.

## Việt Nam : CÔNG TY TNHH CẦU TRỤC THANG MÁY QUẢNG LIÊN

Địa chỉ : 299/15A đường Lý Thường Kiệt, P. 15, Q. 11, TP. HCM

Điện thoại : +84-28-3863 6666 Fax : +84-28-3864 7212

Nhà xưởng Việt Nam Địa chỉ : 88/10 Đại lộ Bình Dương, Khu phố Đông Nhì, Phường Lái Thiêu,Thị xã Thuận An, Tỉnh Bình Dương.

E-mail : quangliencrane@hcm.vnn.vn

## Taiwan : HOITECH MACHINERY INDUSTRIAL CO., LTD.

Address : No. 126, Lane 332, Sec.8, HuanJhong Rd., Wu-Zih,

Taichung, Taiwan, R.O.C

Tel : +886-4-2335 3333 Fax : +886-4-2335 3031

E-mail : hoitech2222@gmail.com

*Nhà xưởng Quảng Liên tại Bình Dương*